ZANUSSI PROFESSIONAL

Carrelli di servizio
Carrello con guide per 7 GN 1/1

ARTICOLO N°

MODELLO N°

NOME

SIS #

AIA #



361252 (SCB71) Carrello di trasporto per 7 contenitori GN 1/1, passo 75 mm, con maniglie

Descrizione

Articolo N°

Struttura in tubo quadro da 25 mm in acciaio AISI 304 completamente saldata.
Coppie di guide a "C" dotate di piega ferma-carico adatte a sostenere contenitori GN 1/1, 1/2 e 1/3.
Dotato di 4 ruote piroettanti (2 con freno) da 125 mm di diametro con paracolpi in plastica.

Caratteristiche e benefici

- Struttura in tubo quadro 25x25 mm, completamente saldata.
- Guide a "C" dotate di piega ferma-carico
- Può contenere contenitori GN 1/1.
- Paracolpi in plastica, 4 ruote piroettanti di cui 2 con freno.

Costruzione

- Costruito interamente in acciaio inox AISI 304.

Approvazione:

Carrelli di servizio
Carrello con guide per 7 GN 1/1

Fronte

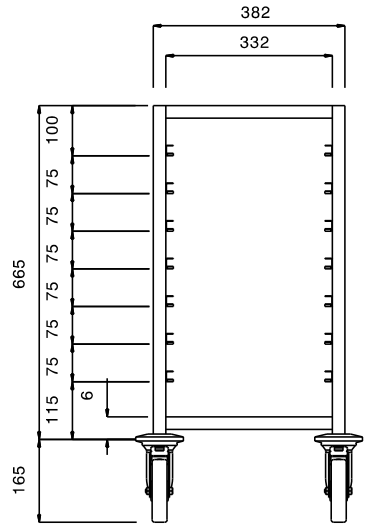

Lato

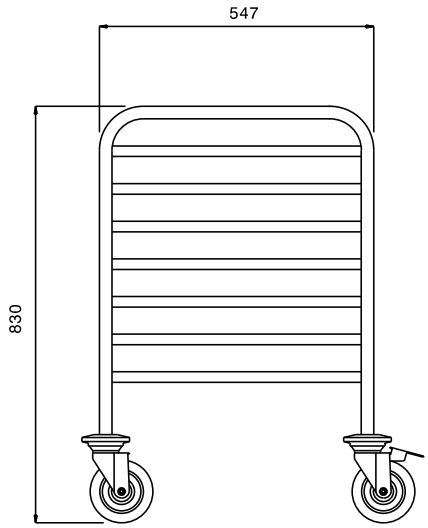

Alto

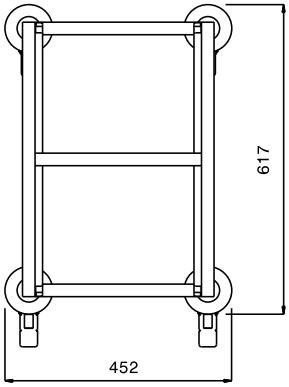

Informazioni chiave

Dimensioni esterne, larghezza:	
361252 (SCB71)	452 mm
Dimensioni esterne, profondità:	617 mm
Dimensioni esterne, altezza:	830 mm
Materiale ruote:	Zinco
Diametro ruote:	Ø 125
Peso netto:	13 kg

L'azienda si riserva il diritto di apportare modifiche ai prodotti senza preavviso

2026.11.20